Каталог продукции ООО «Техно-Трейд»

О компании

ООО «Техно-Трейд» поставляет широкий перечень бурового инструмента, оборудования, комплектующих собственного производства для удовлетворения потребностей предприятий нефтегазовой отрасли при проведении разведывательных, буровых, профилактических, ремонтных и других работ. Высококвалифицированный персонал компании и широкие производственные возможности позволяют разработать и поставить любое нестандартное изделие на основании Вашего технического задания, чертежей или образцов.

ООО «Техно-Трейд» предоставляет полную заводскую гарантию, обеспечивает доставку и инженерное сопровождение производимой продукции.

Наша компания производит следующие линейки оборудования:

- ***Устройства для отбора керна;***
- ***Ловильные гидравлические ударные механизмы (Ясы), усилиетли, механические ударники;***
- ***Бурильные гидравлические, гидромеханические ударные механизмы (Ясы);***
- ***Наддолотные амортизаторы;***
- ***Винтовые забойные двигатели и секции рабочих органов.***

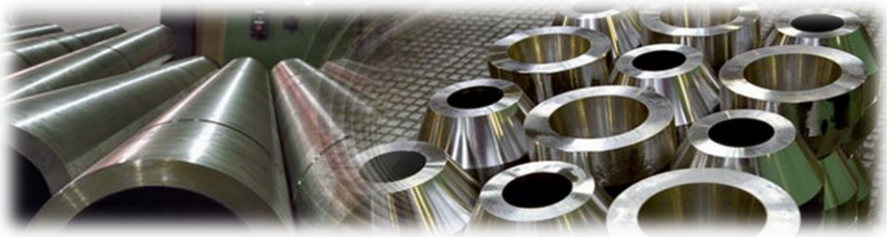

Керноприемные устройства

Общее описание

- *Предназначены для отбора керна от 67, 80, 100, 101,6, 110мм при бурении скважин с ВЗД или роторным способом;*
- *Устройства длиной одной секции от 6000 до 11500мм;*
- *Могут оснащаться узлом безопасного соединения, сигнализатором заклинки керна и противозаклиночной системой;*
- *Выпускаются как в односекционном, так и в двух- и трехсекционном исполнениях.*

Преимущества

- *Применение широкой гаммы бурильных головок под различные устройства;*
- *Простота сборки и регулировки;*
- *Возможность дополнительного оснащения узлом безопасного соединения, сигнализатором заклинки керна;*
- *Все устройства могут оснащаться противозаклиночной системой;*
- *Возможность применения различных керноприемных труб для керна различного диаметра в одном устройстве.*
- *Существенным преимуществом является конструкция регулировочной головки. Требуемый зазор, между башмаком кернорвателя и бурильной головки достигается без извлечения керноприемника и его подвески, что экономит время вспомогательных работ на буровой и повышает безопасность труда персонала. Корпус и керноприемник, изготовлены из цельнотянутых легированных стальных труб. Специальная обработка корпуса снижает интенсивность износа и повышает срок службы соединений. Конструкция узла подшипников подвески предотвращает вращения керноприемника;*
- *Все керноприемные устройства, в зависимости от диаметра применяемой бурильной головки, могут комплектоваться по желанию заказчика центраторами. Центраторы изготавливаются как с прямыми лопастями, так и со спиральными. Лопасти армируются твердосплавными зубками, что обеспечивает высокую износостойкость центраторов;*
- *Корпусные детали устройств изготавливаются из высококачественного металлопроката, что обеспечивает высокий ресурс работы изделий.*

Керноприемные устройства

Спецификация

Серия и шифр керноприемных устройств	Диаметр скважины, мм	Диаметр керна, мм	Длина устройства, мм	Длина керноприемной части, мм	Присоеди-нительная резьба	Количество секций	Резьба под бурголовку
УК-100/52*	120,6-139,7	52	3925	3100	3-73	1	МК 90х6 х1 16
УК1-105/67	120,6-139,7	67	5000	4160	3-86	1	СпТТ 94х 5,08х1:32
УКР-114/52 Силур	139,7	52	8715	6625	3-101	1	МК 11 0х6 х1:8
УКР1-122/67 кембрий	139,7	67	13212	12000	3-88	2	МК 110х6 х1:8
УКР2-127/67 кембрий	139,7	67	14752	14010	3-102	2	МК 116х6 х1:16
УК-127/80	139,7	80	7020	6500	3-102	1-3	МК 119х4 х1:16
УКР-138/67 Недра	158,7	67	15943	13719	3-121	2	3-133
УКР-164/80 Недра	187,3-212,7	80	15635	14300	3-121	2	МК 150х6 х1:8
УКР-172/80 Кембрий	187,3-212,7	80	15900	14315	3-133	2	МК 150х6 х1:8
УКР-172/100 Кембрии	187,3-212,7	100	15900	14315	3-133	2	3-161
УК-172/101	187,3-212,7	101	7200	6400	3-133	1-3	3-161
УКР-203/100 Недра	269,9-311,1	100	16210	14835	3-147	2	3-189
УКР-240/100 Недра	269,9-311,1	100	16290	14835	3-147	2	3-189
УКР-185/100 Тенгиз	212,7	100	15727	14200	3-147	2	3-161
УКРИ-172/80	187,3-212,7	80	15727	15550	3-133	2	МК 150х6 х1:8
УК2-127/80	139,7	80	11480	1100	3-102	2	МК 119х4 х1:16
КСК-185/100	185	100	19260	17930	3-133	3	3-171

Спецификация

Габарит (мм.)	127/80	127/80	135/80	185/100	185/100
Обозначение	УК - 127/80	СТ - 127/80	СТJ - 135/80	СТ - 185/100	СТJ - 185/100
Диаметр отбираемого керна, мм	67-80	67-80	67-80	100-110	100-110
Диаметр керна с антизаклинкой, мм	67	67	80	100	100
Длина керноприемной части**, мм	6500	6500 - 9000	9150	11500	9150
Количество секций*	2	2	2	2	2
Безопасный переводник	нет	да	да	да	да
Присоединительная резьба Инструмент / Бурильная головка	З-102 / МК 119х4 х1:16	З-102 / МК 119х4 х1:16	З-102 / STD	З-133 / З-171 (З-189)	З-133 / СП. МК 168х4.23
Корпусная резьба	МК 119х4 х1:16	МК 119х4 х1:16	HD	РКТ 171х6,35х1:12	HD (СП 177х8.467)
Наружный диаметр корпуса, мм	131	131	135	185	185
Диаметр сбросового шара, мм	25,4	25,4	25,4	31,8	31,8
Длина устройства, мм	14300	19200	21000	24940	21000
Максимальное осевое усилие натяжения, (кН)	580	580	620	2200	2200

** стандартное исполнение (возможно увеличение согласно заявке)*

*** длина одной секции*

Снаряды колонковые СКУ

Спецификация

Шифр изделия	СКУ-114/52	СКУ-122/67	СКУ1-122/52	СКУ-138/67	СКУ-146/80
Наружный диаметр корпуса, мм	114	122	122	138	146
Длина устройства, мм	8695	9430	18190	15943	8937
Длина керноприема, мм	6860	8069	16200	13775	6664
Количество секций	1	2	2	2	1
Масса устройства в сборе, кг	380	530	1000	1035	620
Диаметр керна, мм	52	67	52	67	80
Резьба под бурголовку, муфта	3-101 ГОСТ Р 5286-76	3-88 ГОСТ Р 50864-96	3-88 ГОСТ Р 50864-96	3-121 ГОСТ Р 50864-96	3-121 ГОСТ Р 5286-75
Резьба под бурголовку, ниппель	МК 110х6х1:8 ОСТ 39-226-96	МК 110х6х1:8 ОСТ 39-226-96	МК 110х6х1:8 ОСТ 39-226-96	3-133 ГОСТ Р 50864-96	МК 150х6х1:8 ОСТ 39-226-96

** Используют при разработке наклонно-направленных скважин забойным двигателем.*

При заказе указывается: шифр изделия, количество секций, потребность в центрирующих устройствах и их диаметр.

Поставка ЗИП и КИП согласовывается с заказчиком.

Устройство керноудерживающее УКД

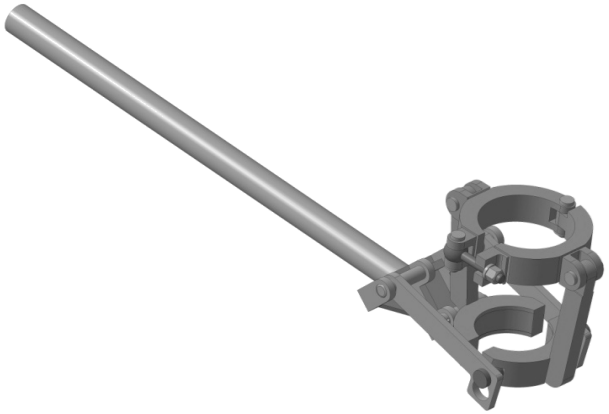

Общее описание

Устройство керноудерживающее предназначено для удержания керна в процессе его извлечения из керноприемной трубы, и включается в комплект поставки керноприемных устройств.

Спецификация

Шифр изделия	УКД-100	УКД-80	УКД-67	УКД-52
Диаметр керна, мм	100	80	67	52
Масса устройства в сборе, кг	15	11	9,5	9
Применяемость	УК-172/101; СКУ2-172/100; КСК-185/100.	УК1-127/80; УКР-164/80.	УКР-122/67; СКУ-122/67; УК1-105/67; УКР-127/67; СКУ-138/67.	СКУ1-122/52

Общее описание

Для отрыва и удержания керна различных по составу и свойствам горных пород, предлагаются следующие кернователи:

Цанговый кернователь предназначен для отрыва и удержания керна, представленного монолитными породами. Он имеет направляющую «юбку» для предохранения от перекоса при осевом перемещении в башмаке.

Рычажковый кернователь служит для отрыва и удержания керна, представленного средними и мягкими породами. Рычажковый кернователь состоит из обоймы и размещенных в ней подпружиненных рычажков. Внутренняя поверхность цангового кернователь, а также режущая часть рычажков, наплавлена твердым сплавом «РЭЛИТ».

Компоновка кернователь включает в себя цанговый и рычажковый кернователи, что обеспечивает надежность выноса керна в различных по твердости и трудности отбора керна.

Кроме традиционно используемых компоновок кернователь, предприятие выпускает и комплектует керноприемные устройства по требованию заказчиков двухцанговыми компоновками кернователь, а также усиленными рычажковыми кернователь. Высокое качество изготовления деталей, а также правильно подобранные геометрические параметры, обеспечивают четкий отрыв и надежное удержание керна в керноприемной трубе.

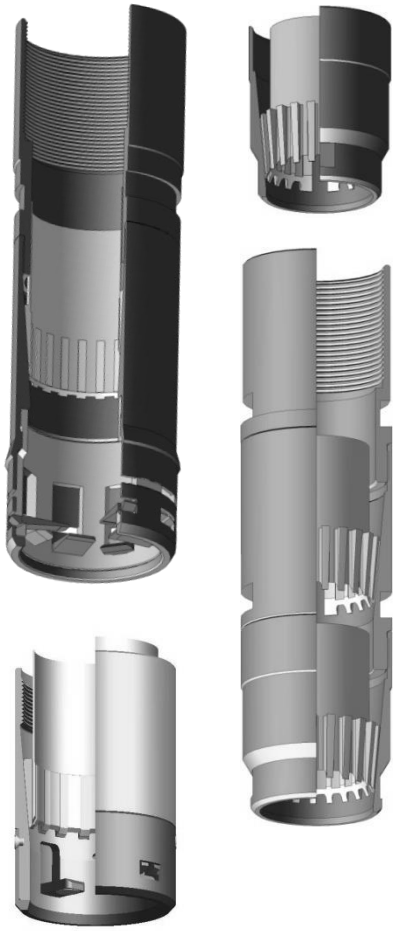

Спецификация

Компоновка кернователь	Наружный диаметр, мм	Диаметр керна, мм	Присоединитель-ная резьба
КЦ-100	130	100	М 120х3
КР-100	130	100	М 120х3
КЦР-9/67-000	97	67	М 87х3
УКР-122/67.020	89	67	М 78х2
УК-100/52.030	72	52	М65х2
СКУ-122/52.040	80	52	М 70х3
СКУ-138/67.070	97	67	М 87х3
УКР-164/80.260	110	80	М 101х3
КЦР-9/80.000	113	80	М 101х3
УКР-172/80.080	110	80	М 101х3
УКР-172/100.030	130	100	М 120х3
УКР-203/100.030	140	100	М 125х3

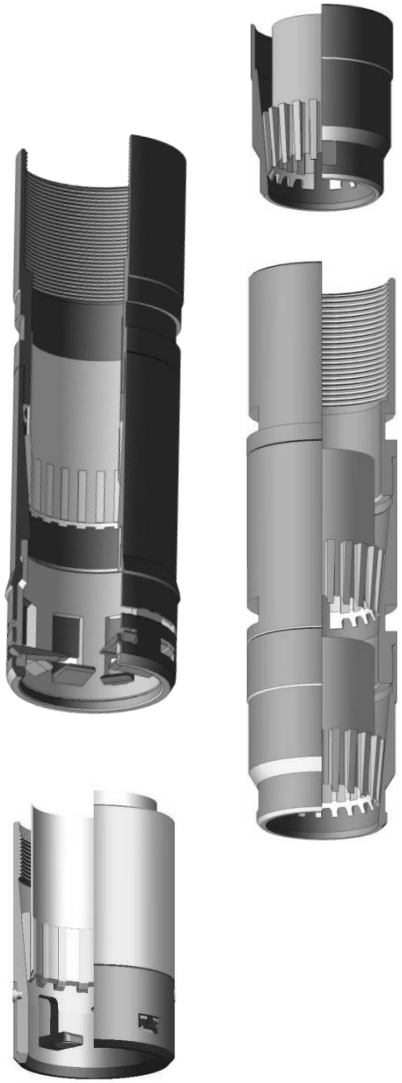

Заглушки для керноприемных труб

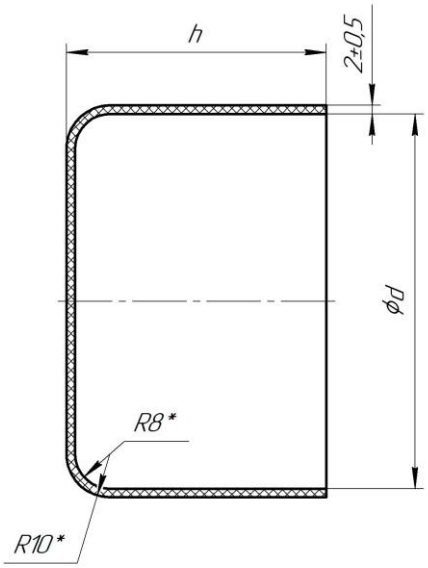

Общее описание

Заглушки для керноприемных труб типа САР изготовлены из высокопрочного полимера, обладают высокими амортизационными свойствами, повышенной эластичностью, индифферентностью к перепадам температуры до -60С, не теряют герметичных свойств и обладают низким водопоглощением. В эксплуатации обеспечивают герметичность керноприемных труб, после того как заглушка одета на трубу, она зажимается обычным червячным хомутом.

Спецификация

Наименование	Диаметр (d), мм	Высота (h), мм	Толщина стенки, мм
САР-86	86,5 +1	60 +/- 2,5	2 +/- 0,5
САР-93	93,3 +2	60 +/- 2,5	2 +/- 0,5
САР-100	100 +1,5	60 +/- 2,5	2 +/- 0,5
САР-121	120,6 +2	60 +/- 2,5	2 +/- 0,5
САР-130	130 +2	60 +/- 2,5	2 +/- 0,5

По желанию заказчика возможно изготовление заглушек любого цвета, высоты, диаметра и толщины стенки

Ловильные гидравлические ударные механизмы (Ясы)

Общее описание

Гидравлические ударные механизмы с шифром ГУМ, ЯГ предназначены для ловильных работ, ликвидации прихватов инструмента при бурении глубоких нефтяных и газовых скважин единичными ударами. Для нанесения ударов требуется деформация (растяжения) колонны труб, расположенной выше механизма. По техническим параметрам механизмы ***не уступают*** *известным импортным аналогам, а именно по силе удара, крутящим моментам, усилиям расцепления.*

Модификация гидроударных механизмов 4 ГУМ -000 М, в отличии от ГУМов предназначенных для ловильных работ, позволяет применять изделия в составе бурильной колонны спускаемой при разработке скважины с гарантированной наработкой не менее 800-1000 ч, это позволяет экономить время на спуск-подъем при аварийных работах и повышает их эффективность.

Разработана новая линейка гидравлических ударных механизмов серии ЯГ. Конструктивные отличия от гидроударников серии ГУМ заключается в поршневом узле. Конструкция поршневого узла заимствована у импортных аналогов. Поршень выполнен стальным, юбочного типа. Кроме того в изделии шлицевое соединение изолировано от гидравлической части, что исключает возможное попадание металлических частиц в процессе работы в поршневую систему.

Для изготовления деталей гидравлических ударных механизмов используется только высококачественная конструкционная легированная сталь с высокими показателями механических свойств. Все детали в обязательном порядке подвергаются ультразвуковому контролю.

Использование нового износостойкого покрытия рабочих поверхностей штоков и шпинделя, взамен хромирования, позволяет увеличить долговечность и износостойкость деталей до 70% особенно в условиях воздействия агрессивных сред.

Ловильные гидравлические ударные механизмы (Ясы)

Спецификация

Шифр изделия	4ГУМ-105М	4ГУМ-115М	4ГУМ-127М	4ГУМ-162М	1Э-ГУМД 215М
Диаметр наружный, мм	105	116,5	127	168	215
Диаметр внутреннего канала, мм	24	25	50	50	71
Длина по присоединит. Местам в сомкнутом состоянии, мм	4110	4190	4444	4577	4873
Присоединительные резьбы по ГОСТ Р 50864-96 верхняя-муфта, нижняя-ниппель	3-86	3-88/3-101	3-108	3-133	3-171
Масса, кг	235	275	295	780	1028
Общий ход шпинделя, мм	400	400	400	380	660
Максимальное усилие расцепления, МН (тс)	0,3(30)	0,5(50)	0,8(80)	0,8(80)	1,2(120)
Максимальный крутящий момент, правый кН*м (кгс*м)	10(1000)	26(2600)	26(2600)	40(4000)	45(4500)
Температура окружающей среды, ºС,не более	150	150	150	150	120
Осевая нагрузка при дросселировании масла	0,15МН(15тс)	0,3МН(30тс)	0,3МН(30тс)	0,3МН(30тс)	0,3МН(30тс)
Время дросселирования масла при постоянной осевой нагрузке и t масла 20С, сек	20…40	30…70	30…70	40…70	40…80

Ловильные гидравлические ударные механизмы (Ясы)

Спецификация

Шифр изделия	ГУМ-90	ГУМ-105	ГУМ-115	ГУМ-127	ГУМ-162	ГУМ-172	ЭГУМД-127*	II ЯГ-165.000*	ЭГУМД-195*
Диаметр, мм: наружный внутренний	91 24	104 24	116,5 25	130 38	168 50	172 60	127 38	165 50	195 71
Длина, мм	2755	2755	2354	2905	2319	2306	4420	3502	5530
Максимальный удар, кН	1250	1250	2050	2500	3500	3500	2400	3500	5200
Масса, кг	115	125	140	240	300	348	365	425	950
Присоединительные резьбы: верх муфта низ ниппель	З-73 З-73	З-86 З-86	З-88 З-101	З-108 З-108	З-133/ З-147 З-133/ З-147	З-133/ З-147 З-133/ З-147	З-108 З-108	З-133 З-133	З-147 З-147
Допустимый крутящий момент, кН.м	10	10	26	30	81	50	25	50	50

** Двустороннего действия (вверх – вниз)*

Ловильные гидравлические ударные механизмы (Ясы)

Спецификация

Шифр изделия	ЯГ-162	ЯГ-120	ЯГ-105	ЯГ-95	ЯГ-80
Наружный диаметр, мм	168	120	105	95	82
Диаметр внутреннего канала, мм	50	38 50	38	38	24
Длина по присоединительным местам в сомкнутом состоянии, мм	3675	3800	3450	3970	3365
Присоединительные резьбы по ГОСТ Р50864-96 верхняя – муфта, нижняя - ниппель	З - 133	З - 94	З-86	З-73	З-66
Масса, кг	512	270, 247	190	165	110
Максимальный крутящий момент, правый , кН*м (кгс*м)	40(4000)	20(2000) 15(1500)	10	10(1000)	10(1000)

Два варианта исполнения изделий:
1.Вариант покрытие рабочих поверхностей штоков и шпинделя хромом.
В комплект запасных частей включены штока с хромовым покрытием.
Гарантийный ресурс работы 600 ударов, межремонтный ресурс 300 ударов.

2. Вариант покрытие рабочих поверхностей штоков и шпинделя карбидом вольфрама
В комплект запасных частей штока не входят.
Гарантийный ресурс работы 1000 ударов, межремонтный ресурс 500 ударов.

Усилитель гидравлический УГ

Общее описание

Предназначен для повышения эффективности работы гидроударника при создании ударных нагрузок в процессе ликвидации аварий в строящихся или ремонтируемых скважинах.

Применение усилителя гидравлического позволяет увеличить силу удара гидроударника и снизить воздействие на ловильную колонну, особенно при работе гидроударника на небольших глубинах или в глубоких наклонно направленных скважинах.

Спецификация

Шифр изделия	УГ-95	УГ-105	УГ-114	УГ-127	УГ-165
Диаметр, мм: наружный внутренний	95 38	105 38	114,3 38	127 50	165 57
Длина, мм	1897	1755	2053	2516	2525
Присоединительная резьба: Верх муфта Низ ниппель	З-73 З-73	З-86 З-86	З-88 З-88	З-108 З-108	З-133 З-133

Ударник механический УМ2

Общее описание

Ударник механический УМ2 предназначен для создания ударных нагрузок на аварийную колонну (направление ударов возможно как вниз, так и вверх) при ликвидации аварий, связанных с прихватом инструмента в скважинах различного назначения. Ударник рекомендуется устанавливать над гладкими колоколами, метчиками, труболовками и овершотами для облегчения проведения операций освобождения от захваченных элементов аварийных колонн в скважинах. Предельная глубина применения УМ лимитируется температурой окружающей среды, жесткостью колонны труб и скоростью подъема инструмента при ликвидации прихвата. УМ может работать как при наличии, так и при отсутствии циркуляции бурового раствора, воздуха и т.п.

Спецификация

Шифр изделия	УМ2-80	УМ2-95	УМ2-105
Диаметр, мм: наружный внутреннего канала	 80 24	 95 28	 105 38
Длина, мм	1260	1260	1180
Присоединительная резьба: Верх муфта Низ ниппель	 З-65 З-65	 З-73 З-73	 З-86 З-86
Масса, кг	41	55	65
Свободный ход штока, мм	300	300	300
Максимальное усилие растяжения и сжатия, МН (тс)	0.35 (35)	0.6 (60)	1 (100)
Максимальный крутящий момент, кН·м	8	9,5	15
Межремонтный ресурс работы по количеству ударов	300	300	300
Температура окружающей среды не более, ^{0}С	120	120	120

Бурильные ударные механизмы (Ясы)

Общее описание

Гидравлический бурильный яс используется для создания ударной нагрузки при ликвидации прихватов во время бурения скважин. Направление удара может быть как вверх, так и вниз.

- *Главный механизм гидравлической задержки яса расположен в отдельной камере для предотвращения попадания посторонних микрочастиц, что обеспечивает его повышенную надежность и длительную работоспособность.*
- *Яс работает простым осевым движением вверх или вниз, при этом, на него не оказывает влияние крутящий момент.*
- *В стандартном исполнении яс рассчитан на работу при температуре до 250°F (120°C). При необходимости эксплуатации при скважинных температурах 400°F (200°C) и выше, яс комплектуется термостойкими уплотнениями на основе высоко технологичных полимеров. Рабочая поверхность основного несущего элемента – шпинделя и механизма гидравлической задержки, имеют напыление износостойким покрытием на основе карбида вольфрама, что обеспечивает высокий уровень работоспособности и долговечности при абразивном воздействии и условиях применения в агрессивных средах.*
- *Данная конструкция и современные технологии изготовления, используемые в производстве, обеспечивают максимальное увеличение допустимых тяговых усилий, а также общую надежность инструмента.*

Гидромеханический яс (HMJ) - яс двустороннего действия. Предназначен для создания ударных нагрузок вверх или вниз. Для обеспечения работы при ударах вверх, отвечает гидравлическая секция. Для обеспечения работы при ударах вниз, отвечает механическая секция. HMJ оснащен механизмом защелки, который удерживает яс в нейтральном положении и исключает срабатывание гидравлической секции при нормальных режимах бурениях и СПО.

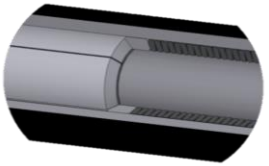

Секция защелки

Гидравлический яс (HJ) - яс двустороннего действия с гидравлической задержкой без защелки. Этот тип яса позволяет оператору оказывать переменное воздействие как вверх, так и вниз. Предназначен для использования в скважинах с сильным наклоном или высоким коэффициентом трения, где условия могут препятствовать приложению достаточного усилия для освобождения механической защелки.

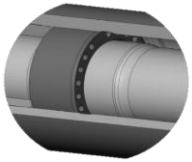

Гидравлический клапан

Гидравлический яс с механической защелкой (HJML) представляет собой яс двустороннего действия. Предназначен для обеспечения гидравлической задержки при ударе вверх или вниз, Оснащен механической блокировкой в каждом направлении. HJML имеет механизм защелки, который удерживает яс в нейтральном положении и исключает нежелательное срабатывание при нормальных условиях бурения и СПО.

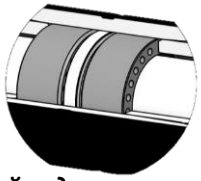

Двойной гидравлический узел

Яс гидромеханический **TT-HMJ**

Общее описание

- *HMJ работает в зафиксированном положении для исключения срабатывания во время бурения, спуско-подъемных операций, что предотвращает излишние движения компонентов яса, увеличивая этим срок его службы.*
- *Шлицевое соединение и механизм защелки представляют собой единую герметичную масляную камеру. Такая конструкция исключает попадание шлама в рабочие зоны.*
- *Когда механизм защелки находится в закрытом положении, внутренняя и внешняя части яса работают как единое целое, что существенно исключает износ уплотнений и внутренних элементов при обычных условиях бурения. При этом, нет необходимости проведения каких либо операций перед спуском яса в скважину.*
- *HMJ может работать как на растяжение, так и на сжатие в пределах заданных настроек механизма защелки.*

Спецификация

Размер, мм	120	165	172	203	240
Наименование	TT-HMJ475	TT-HMJ650	TT-HMJ675	TT-HMJ800	TT-HMJ950
Максимальный наружный диаметр, мм	124	168	175	207	241
Минимальный внутренний диаметр канала, мм	55	70	70	70	76
Длина, м	6.2	6.75	6.75	7.15	7.5
Максимальный крутящий момент, Н·м	18 000	40 000	49 000	84 000	189 000
Предел прочности при растяжении, даН	125 000	280 000	320 000	365 000	738 000
Номинальное усилие срабатывания защелки вверх, даН	16 300…25 000	32 000…59 000	32 000…59 000	45 000…70 000	45 000…70 000
Номинальное усилие срабатывания защелки вниз, даН	5 700…18 700	12 000…44 200	12 000…44 200	14 300…54 400	14 300…54 400
Максимальная допустимая растягивающая (сжимающая) нагрузка на детали яса, во время гидрозадержки, даН	34 600	80 000	86 000	110 000	140 000
Свободный ход вверх, мм	150	150	150	150	150
Свободный ход вниз, мм	130	130	130	130	130

Яс гидравлический **TT-HJ**

Общее описание

- *HJ имеет гидравлическую секцию и обеспечивает ударное воздействие в обоих направлениях. Сила удара контролируется оператором посредством натяжения бурильной колонны.*
- *Сила удара обеспечивается механизмом гидравлической задержки во всем диапазоне рабочих температур.*
- *Яс работает простым осевым движением вверх или вниз, при этом, на него не оказывает влияние крутящий момент.*

Спецификация

Размер, мм	108	120	165	172
Наименование	TT-HJ425	TT-HJ475	TT-HJ650	TT-HJ675
Максимальный наружный диаметр, мм	109.5	124	168	175
Минимальный внутренний диаметр канала, мм	50	56	70	70
Длина, мм	5.4	5.5	5.6	5.6
Максимальный крутящий момент, Н·м	15 000	18 000	30 000	39 000
Предел прочности при растяжении, даН	105 000	130 000	280 000	320 000
Время гидравлической задержки, с	30…150	30…150	30…150	30…150
Максимальная допустимая растягивающая (сжимающая) нагрузка на детали яса, во время гидрозадержки, даН	32 000	35 000	80 000	86 000
Ход поршня, мм	650	600	600	600

Яс гидравлический с механической защелкой **TT-HMJL**

Общее описание

- *HMJL представляет собой гидравлическую секцию, дополнительно оснащенную механизмом защелки для предотвращения срабатывания во время бурения, спуско-подъемных операций и исключения нерабочих движений между компонентами яса, увеличивая этим срок службы.*
- *Яс работает простым осевым движением вверх или вниз, при этом, на него не оказывает влияние крутящий момент.*

Спецификация

Размер, мм	108	120	165	172
Наименование	TT-HJML425	TT-HJML475	TT-HJML650	TT-HJML675
Максимальный наружный диаметр, мм	110	120	168	175
Минимальный внутренний диаметр канала, мм	50	56	70	70
Длина, мм	6.4	6.5	6.8	6.8
Максимальный крутящий момент, Н·м	15 000	18 000	30 000	39 000
Предел прочности при растяжении, даН	105 000	130 000	280 000	320 000
Номинальное усилие срабатывания защелки вверх, даН	5 000…20 000	10 000…25 000	15 000…40 000	15 000…40 000
Максимальная допустимая растягивающая (сжимающая) нагрузка на детали яса, во время гидрозадержки, даН	35 000	36 500	80 000	86 000
Ход поршня, мм	560	600	550	600

Амортизаторы наддолотные

Общее описание

Наддолотный амортизатор предназначен для уменьшения ударной нагрузки на долото. Скорость проходки увеличивается путем уменьшения вибрации компоновки низа бурильной колонны и обеспечением применения оптимальной скорости вращения ротора. Изолируя вибрацию от компоновки низа бурильной колонны, вызываемую долотом, амортизатор уменьшает количество аварий бурильной колонны из-за усталостных разрушений.

Амортизатор рассчитан на эффективную работу при любом сочетании нагрузки на долото, перепаде давления на долоте, плотности бурового раствора или глубины скважины. На него не сказывается сила закрытия гидростатического давления в стволе скважины или сила действия перепада давления. Поставка ЗИП и КИП согласовывается с заказчиком.

Спецификация

Шифр изделия	АН1-165	АН1-195	АН1-233	АН1-241	АН1-280	АН2-233*
Наружный диаметр инструмента, мм	168	203	233	246	280	233
Максимально рекомендуемый диаметр ствола скважины, мм	216	311	349	445	445	349
Внутренний диаметр амортизатора, мм	50	70	70	70	70	70
Длина, мм	2950	3327	3820	3520	4200	3725
Вес, кг	365	620	970	995	1200	964
Максимальная крутящая нагрузка (для раскрепления соединений), Нм	18000	24000	34000	34000	35000	33000
Площадь восприятия перепада давления, кв.см	103	198	198	248	265	198
Величина хода открытия, мм	44	44	44	84	84	44
Величина хода закрытия, мм	74	102	81	102	102	75

**Амортизатор АН2 рассчитан на эффективную работу с нулевого интервала.*

Амортизаторы наддолотные

Спецификация

Шифр изделия	ST338	ST350	ST475	ST525	ST625	ST338	ST650	ST675	ST800	ST900	ST950	ST1000	ST1100	ST1200	ST1400
Наружный диаметр, мм	86	89	121	133	159	89	165	171	203	229	241	254	279	305	356
Внутренний диаметр, мм	25	25	38	57	57	25	70	70	70	76	76	76	76	76	76
Длина, мм	2,4	2,4	3,3	3,7	3,6	2,4	3,5	3,5	3	3,1	3,1	3,1	3	3	3,5
Максимальная крутящая нагрузка, Нм	9 900	9 900	27100	39 500	51 400	9 900	53 600	62 900	111 400	130 400	177 600	179 400	305 900	309 000	490 700
Предел текучести при растяжении (Н*10)	45 400	106 300	249 800	266 900	412 200	106 300	427 000	372 500	613 300	668100	537 800	554 400	724 300	724 300	1 112 000
Площадь восприятия перепада давления, кв.мм	3 800	3 800	7100	9 200	12 700	3 800	12 700	13 900	19 700	24 800	26 000	26 600	41 000	41 000	50 600
Вес, кг	100	100	250	280	450	100	470	500	770	1 010	1 140	1 220	1 470	1 770	2 540

Винтовые забойные двигатели

Общее описание

Винтовой забойный двигатель предназначен для бурения скважин (в т.ч. вертикальных, наклонно-направленных, горизонтальных участков изменения кривизны и стабилизации с вращением колонны бурильных труб), бурения вторых стволов, проведения ремонтно-восстановительных работ в эксплуатационных колоннах с использованием в качестве рабочей жидкости технической воды или буровых растворов, плотностью до $1{,}5 \cdot 10^3$ кг/м^3 с содержанием песка не более 1% по весу.

Преимущества

- *Надежная и проверенная конструкция*
- *Высококачественные материалы для изготовления узлов и деталей двигателя*
- *Усиленные осевые многорядные подшипники*
- *Использование резиновых смесей ведущих производителей с высокими физико-механическими свойствами*
- *Использование высококачественных клеевых составов*

Спецификация

Габарит (мм.)	55	76	76	76	105	106	106	106	120	127
Обозначение	Д-55	Д-76.4.2000	Д-76М.4.2000	Д-76М.4.3000	Д1-105	Д-106.6.2000	Д-106.7.2000	Д-106.9.2000	Д-120	Д1-127
Диаметр корпуса наружный, мм	55	76	76	76	106	106	106	106	120	127
Длина двигателя, мм, не более	3310	4630	4398	5398	3740	4240	4240	4240	5121	5895
Масса двигателя, кг	40	108	113	135	180	220	220	220	312	402
Диаметры применяемых долот, мм	59,0-76,0	83,0-98,4	83,0-98,4	83,0-98,4	120,6-151,0	120,6-151	120,6-151	120,6-151	139.7-165.1	139.7-165.1
Присоединительные резьбы к долоту	З-42	З-66	З-66	З-66	З-76	З-76	З-76	З-76	З-88	З-88
Присоединительные резьбы к бурильным трубам	З-42	З-66	З-66	З-66	З-88	З-88	З-88	З-88	З-102	З-102
Допустимая осевая нагрузка, кН	10	25	25	25	60	60	60	60	100	100
Длина активной части статора, мм	1600	2000	2000	3000	1500	2000	2000	2000	2000	2000
Заходность секции рабочих органов	5/6	4/5	4/5	4/5	5/6	6/7	7/8	9/10	6/7	9/10
Расход рабочей жидкости, л/с.	1.5-2.5	3-5	3-5	3-5	6-10	6-12	6-12	4-12	10-20	12-20
Частота вращения выходного вала, на холостом ходу, об/сек	2.1-3.5	4,0-6,6	4,0-6,6	4,0-6,6	3,2-5,2	2,4-4,7	1,6-3,2	0,8-2,3	2.8-5.6	2.5-4.0
Перепад давления на холостом ходу, Мпа	1.2-2.0	1,7-2,5	1,7-2,5	2,0-3,0	1,0-2,0	2,0-3,0	1,5-3,0	1,0-3,0	2.4-4.0	2.0-4.0
Частота вращения выходного вала, в режиме максимальной мощности, об/сек	1.76-3.0	3,0-5,0	3,0-5,0	3,0-5,0	2,6-3,8	1,9-3,5	1,2-2,4	0,5-1,5	2.2-4.4	1.8-3.0
Момент силы на выходном валу в режиме максимальной мощности, кН·м	0.18-0.30	0,6-0,8	0,6-0,8	0,8-1,0	1,0-1,4	1,5-2,2	1,7-2,5	1,5-2,6	2.0-3.5	3.0-4.5
Максимально допустимый дифференциальный перепад давления на ВЗД при работе, МПа*	2,1	5,0	5,0	5,5	2,0	3,5	3,0	2,0	3	5
Мощность максимальная, кВт	4,2	25	25	30	33	48	37	25	45	45

**Дифференциальный перепад давления – разность показаний давлений при работе двигателя на забое под нагрузкой и без нагрузки.*

Система менеджмента качества компании сертифицирована по стандартам ISO 9001:2015, ISO 14001:2015, ISO 45001:2018

ФЕДЕРАЛЬНОЕ АГЕНТСТВО ПО ТЕХНИЧЕСКОМУ РЕГУЛИРОВАНИЮ И МЕТРОЛОГИИ

СИСТЕМА ДОБРОВОЛЬНОЙ СЕРТИФИКАЦИИ «ФЕДЕРАЛЬНАЯ СИСТЕМА КАЧЕСТВА»
Рег. № РОСС RU.31322.04ЖУ00

Орган по сертификации:
РЕГ № FSK.RU.0002
Общество с ограниченной ответственностью
«ЕВРАЗИЙСКИЙ СОЮЗ СЕРТИФИКАЦИИ»
Адрес: 192289, г. Санкт-Петербург, ул. Олеко Дундича, дом № 35, корпус 1, литера А, к. 2-Н, офис 4.
тел: 8(812) 649-93-88 info@essert.ru

СЕРТИФИКАТ СООТВЕТСТВИЯ АУДИТОРА

№FSK.RU.EXP.000022834-1

Настоящий сертификат удостоверяет, что

Бронников Сергей Сергеевич

аттестован в системе добровольной сертификации «ФЕДЕРАЛЬНАЯ СИСТЕМА КАЧЕСТВА», в качестве аудитора внутренних проверок «Интегрированной системы менеджмента» в соответствии с
ГОСТ Р ИСО 9001-2015 (ISO 9001:2015)
ГОСТ Р ИСО 14001-2016 (ISO 14001:2015)
ГОСТ Р ИСО 45001-2020 (ISO 45001:2018)

Дата регистрации: 14.10.2022 г. Срок действия до: 14.10.2025 г.

Руководитель органа: Арендарь А.В.
Эксперт: Акимов А.А.

ФЕДЕРАЛЬНОЕ АГЕНТСТВО ПО ТЕХНИЧЕСКОМУ РЕГУЛИРОВАНИЮ И МЕТРОЛОГИИ

СИСТЕМА ДОБРОВОЛЬНОЙ СЕРТИФИКАЦИИ «ФЕДЕРАЛЬНАЯ СИСТЕМА КАЧЕСТВА»
Рег. № РОСС RU.31322.04ЖУ00

Орган по сертификации:
РЕГ № FSK.RU.0002
Общество с ограниченной ответственностью
«ЕВРАЗИЙСКИЙ СОЮЗ СЕРТИФИКАЦИИ»
Адрес: 192289, г. Санкт-Петербург, ул. Олеко Дундича, дом № 35, корпус 1, литера А, к. 2-Н, офис 4.
тел: 8(812) 649-93-88 info@essert.ru

СЕРТИФИКАТ СООТВЕТСТВИЯ

№FSK.RU.0002.F00022834

выдан

Обществу с ограниченной ответственностью «Техно-Трейд»
Адрес: 400087, г. Волгоград, ул. Новороссийская, д. 43
ИНН 3444215300 ОГРН 1143443017376

Дата выдачи: 14.10.2022 г. Срок действия до: 14.10.2025 г.

Настоящий сертификат удостоверяет:
Интегрированная система менеджмента применительно к производству, реализации и аренде бурового инструмента, оборудования, комплектующих для проведения разведывательных, буровых, профилактических, ремонтных и других работ.

СООТВЕТСТВУЕТ ТРЕБОВАНИЯМ
ГОСТ Р ИСО 9001-2015 (ISO 9001:2015)
ГОСТ Р ИСО 14001-2016 (ISO 14001:2015)
ГОСТ Р ИСО 45001-2020 (ISO 45001:2018)

Руководитель органа: Арендарь А.В.
Эксперт: Акимов А.А.

НАСТОЯЩИЙ СЕРТИФИКАТ ОБЯЗЫВАЕТ ОРГАНИЗАЦИЮ ПОДДЕРЖИВАТЬ СОСТОЯНИЕ ВЫПОЛНЯЕМЫХ РАБОТ В СООТВЕТСТВИИ С ВЫШЕУКАЗАННЫМИ СТАНДАРТОМ, ЧТО БУДЕТ НАХОДИТЬСЯ В ПОД КОНТРОЛЕМ ОРГАНА ПО СЕРТИФИКАЦИИ СИСТЕМЫ ДОБРОВОЛЬНОЙ СЕРТИФИКАЦИИ «ФЕДЕРАЛЬНАЯ СИСТЕМА КАЧЕСТВА» И ПОДТВЕРЖДАТЬСЯ ПРИ ПРОХОЖДЕНИИ ЕЖЕГОДНОГО ИНСПЕКЦИОННОГО КОНТРОЛЯ

ФЕДЕРАЛЬНОЕ АГЕНТСТВО ПО ТЕХНИЧЕСКОМУ РЕГУЛИРОВАНИЮ И МЕТРОЛОГИИ

СИСТЕМА ДОБРОВОЛЬНОЙ СЕРТИФИКАЦИИ «ФЕДЕРАЛЬНАЯ СИСТЕМА КАЧЕСТВА»
Рег. № РОСС RU.31322.04ЖУ00

Орган по сертификации:
РЕГ № FSK.RU.0002
Общество с ограниченной ответственностью
«ЕВРАЗИЙСКИЙ СОЮЗ СЕРТИФИКАЦИИ»
Адрес: 192289, г. Санкт-Петербург, ул. Олеко Дундича, дом № 35, корпус 1, литера А, к. 2-Н, офис 4.
тел: 8(812) 649-93-88 info@essert.ru

РАЗРЕШЕНИЕ

НА ИСПОЛЬЗОВАНИЕ ЗНАКА СООТВЕТСТВИЯ СИСТЕМЫ СЕРТИФИКАЦИИ «ФЕДЕРАЛЬНАЯ СИСТЕМА КАЧЕСТВА»

Орган по сертификации систем менеджмента качества ООО «ЕВРАЗИЙСКИЙ СОЮЗ СЕРТИФИКАЦИИ» на основании решения о выдаче сертификата соответствия интегрированной системы менеджмента выдано

Обществу с ограниченной ответственностью «Техно-Трейд»
Адрес: 400087, г. Волгоград, ул. Новороссийская, д. 43

РАЗРЕШАЕТ

Использовать знак соответствия системы менеджмента на период действия сертификата **№FSK.RU.0002.F00022834** в любой форме, исключающей толкование его как знака соответствия качества продукции. Допускается использовать знак соответствия в рекламных буклетах, проспектах, брошюрах, бланках организационно-распорядительной документации организации – держателя сертификата.

Руководитель органа: Арендарь А.В.
Эксперт: Акимов А.А.

Вся поставляемая продукция разработана специалистами нашей компании и сертифицирована

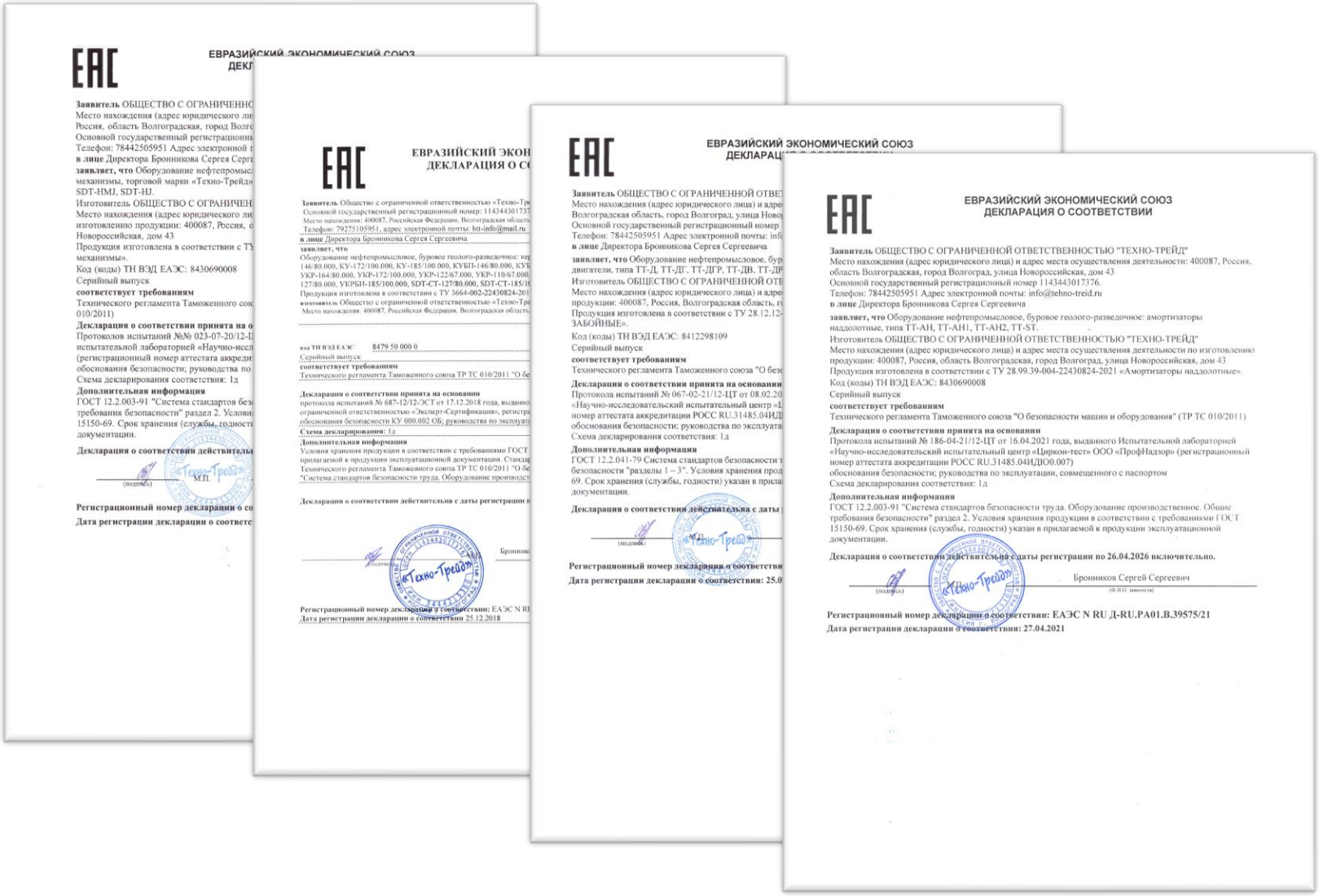

ЕВРАЗИЙСКИЙ ЭКОНОМИЧЕСКИЙ СОЮЗ
ДЕКЛАРАЦИЯ О СООТВЕТСТВИИ

Заявитель ОБЩЕСТВО С ОГРАНИЧЕННОЙ ОТВЕТСТВЕННОСТЬЮ "ТЕХНО-ТРЕЙД"
Место нахождения (адрес юридического лица) и адрес места осуществления деятельности: 400087, Россия, область Волгоградская, город Волгоград, улица Новороссийская, дом 43
Основной государственный регистрационный номер 1143443017376.
Телефон: 78442505951 Адрес электронной почты: info@tehno-treid.ru
в лице Директора Бронникова Сергея Сергеевича

заявляет, что Оборудование нефтепромысловое, буровое геолого-разведочное: амортизаторы наддолотные, типа ТТ-АН, ТТ-АН1, ТТ-АН2, ТТ-ST.
Изготовитель ОБЩЕСТВО С ОГРАНИЧЕННОЙ ОТВЕТСТВЕННОСТЬЮ "ТЕХНО-ТРЕЙД"
Место нахождения (адрес юридического лица) и адрес места осуществления деятельности по изготовлению продукции: 400087, Россия, область Волгоградская, город Волгоград, улица Новороссийская, дом 43
Продукция изготовлена в соответствии с ТУ 28.99.39-004-22430824-2021 «Амортизаторы наддолотные».
Код (коды) ТН ВЭД ЕАЭС: 8430690008
Серийный выпуск
соответствует требованиям
Технического регламента Таможенного союза "О безопасности машин и оборудования" (ТР ТС 010/2011)

Декларация о соответствии принята на основании
Протокола испытаний № 186-04-21/12-ЦТ от 16.04.2021 года, выданного Испытательной лабораторией «Научно-исследовательский испытательный центр «Циркон-тест» ООО «ПрофНадзор» (регистрационный номер аттестата аккредитации РОСС RU.31485.04ИДЮ0.007)
обоснования безопасности; руководства по эксплуатации, совмещенного с паспортом
Схема декларирования соответствия: 1д

Дополнительная информация
ГОСТ 12.2.003-91 "Система стандартов безопасности труда. Оборудование производственное. Общие требования безопасности" раздел 2. Условия хранения продукции в соответствии с требованиями ГОСТ 15150-69. Срок хранения (службы, годности) указан в прилагаемой к продукции эксплуатационной документации.

Декларация о соответствии действительна с даты регистрации по 26.04.2026 включительно.

(подпись) Бронников Сергей Сергеевич
(Ф.И.О. заявителя)

Регистрационный номер декларации о соответствии: ЕАЭС N RU Д-RU.PA01.B.39575/21
Дата регистрации декларации о соответствии: 27.04.2021

Для заметок

Общество с ограниченной
ответственностью «Техно-Трейд»
ИНН/КПП 3444215300/344401001

Центральный офис:
400087, г. Волгоград,
ул. Новороссийская, д. 43

Производство:
404103, Волгоградская обл., г. Волжский,
ул.7-я Автодорога д. 42

+7 (8442) 50-59-51
www.tehno-treid.ru
info@tehno-treid.ru